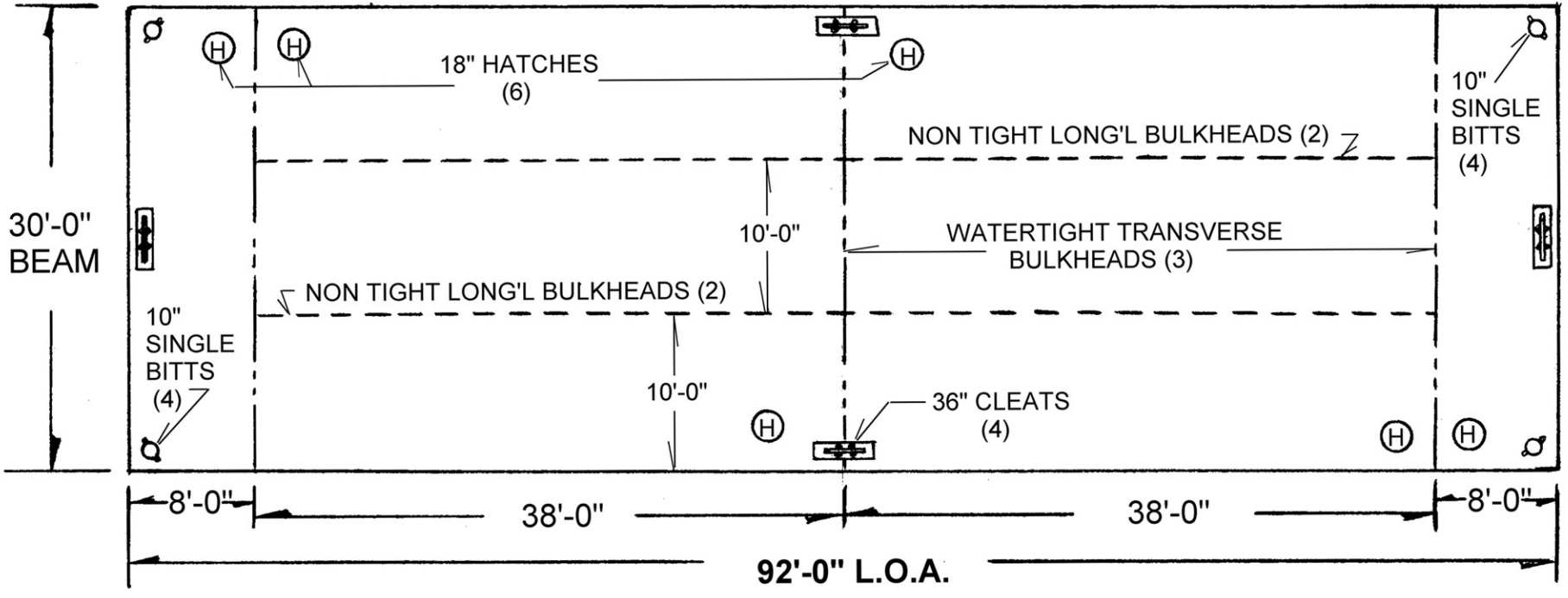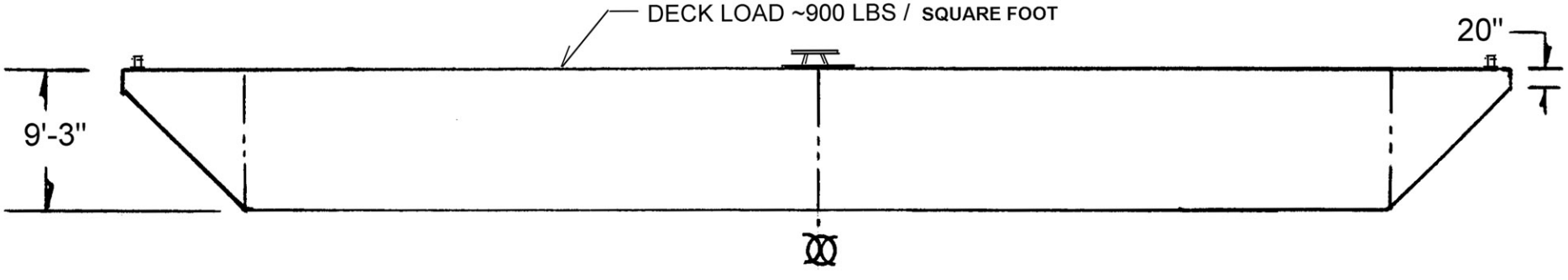DECK BARGE SEI 36